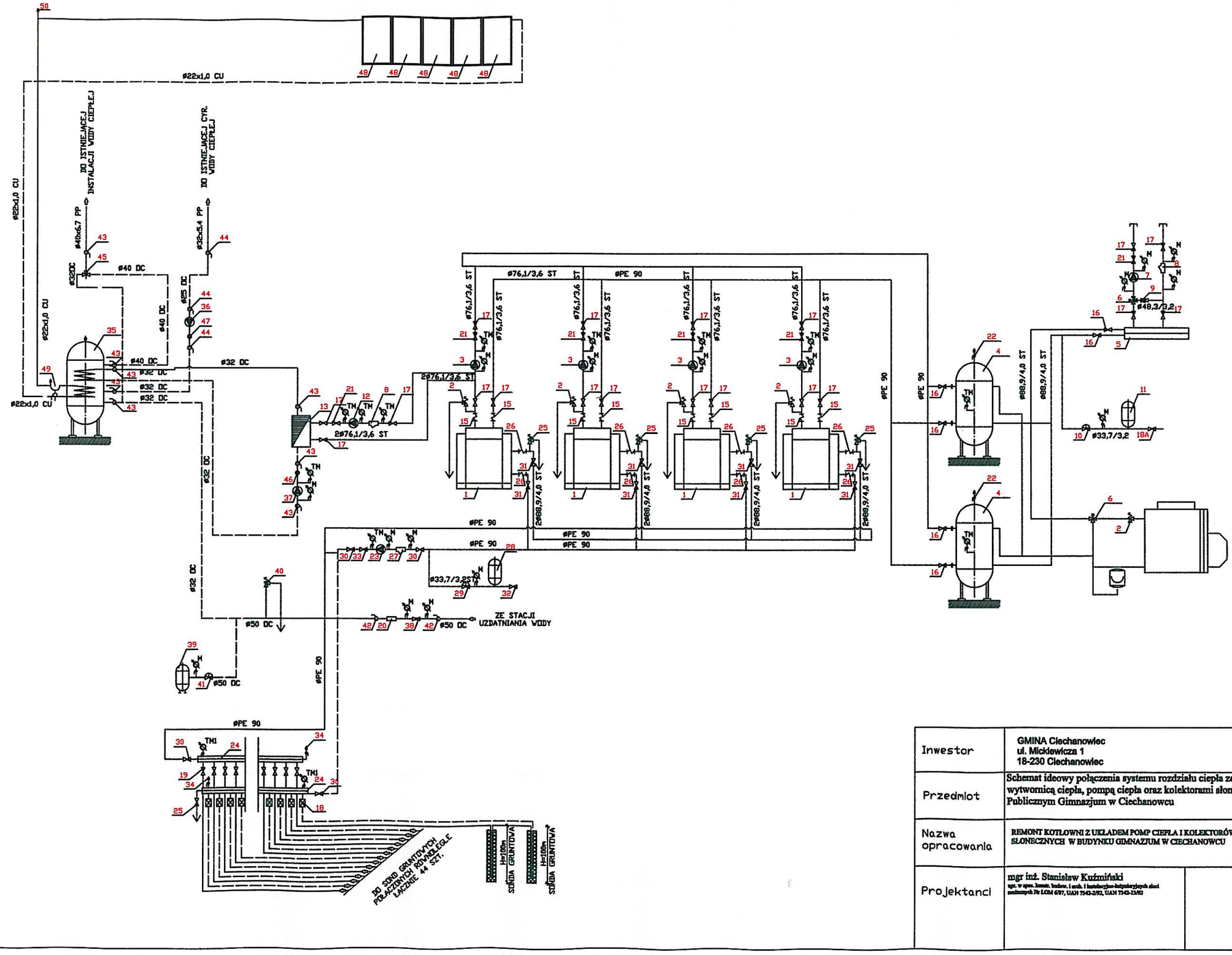

Inwestor	GMINA Ciechanowiec ul. Mickiewicza 1 18-230 Ciechanowiec
Przedmiot	Schemat ideowy połączenia systemu rozdziału ciepła ze szczytową wytwornicą ciepła, pompą ciepła oraz kolektorami słonecznymi w Publicznym Gimnazjum w Ciechanowcu
Nazwa opracowania	REMONT KOTŁOWNI Z UKŁADEM POMP CIEPŁA I KOLEKTORÓW SŁONECZNYCH W BUDYNKU GIMNAZJUM W CIECHANOWCU
Projektanci	mgr inż. Stanisław Kuźmiński upr. w spec. konstr. budow. i arch. i instalacyjno-inżynieryjnych sieci sanitarnych Nr LOM 6/87, UAN 7342-2/92, UAN 7342-13/92